生産中止図面
２００７／０７

<特殊内容>
1.便器洗浄側の給水を再生水仕様としたもの。
2.系統給水方式

＊定格：AC100V-1284W 50/60Hz
＊設置前に水圧を測定ください
・最低必要水圧0.07MPa(20.0L/min流動時)が必要です。
この水圧を確保できないと汚物を排出しないことがあります
ので注意してください。
・最高水圧は0.75MPaです。
注1：洗面所や浴室など他の水栓器具を同時に使用したときも、
上記水圧と流量が必要です。
注2：配管は呼び径13以上をご使用ください。
（上記水圧と流量確保のため。）
注3：左給水専用品です。
＊塩ビ排水管は別途手配要
＊窓枠などと便ふたの干渉にご注意ください。
便ふたが当たって開ききらないことがあります。
＊給排水位置が適切でないと、止水栓が製品に干渉することがあります。
＊室内において極端な負圧が生じない様にご注意ください。
（便器洗浄時に、排水配管から異臭が上がって来ることが懸念されます。）
＊製品背面に電源を設けないでください。
コンセントが製品と干渉し、抜き差しができない場合があります。

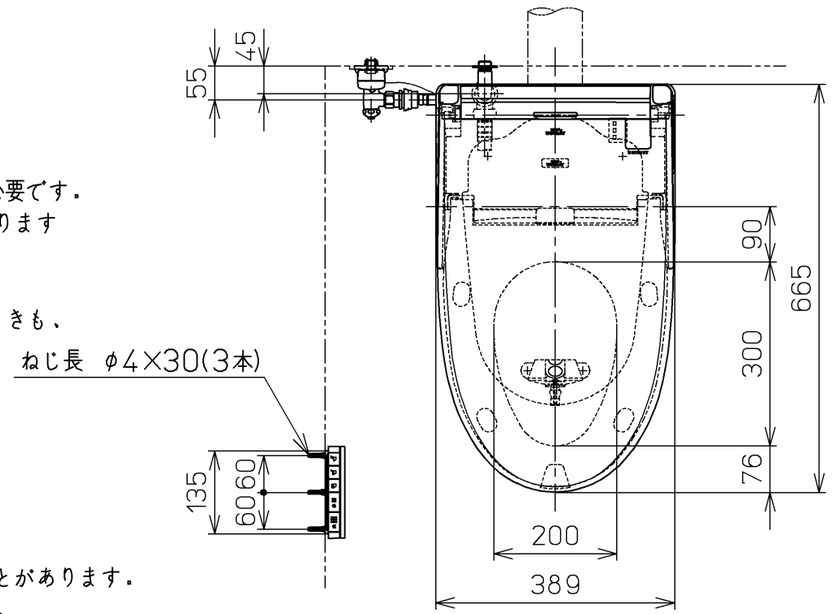

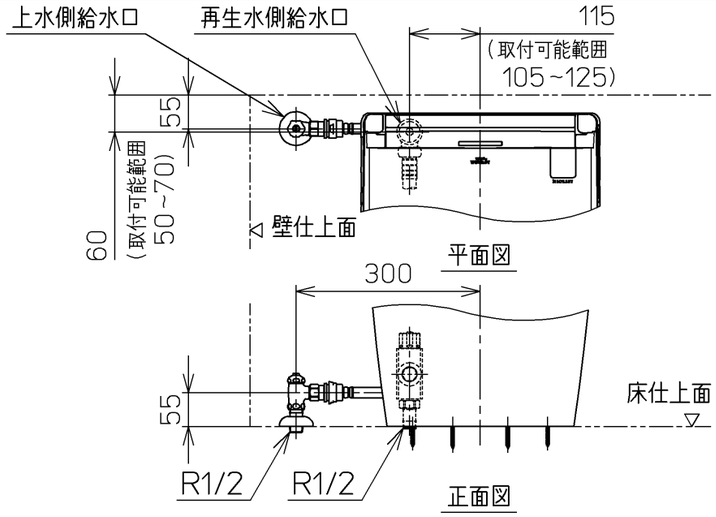

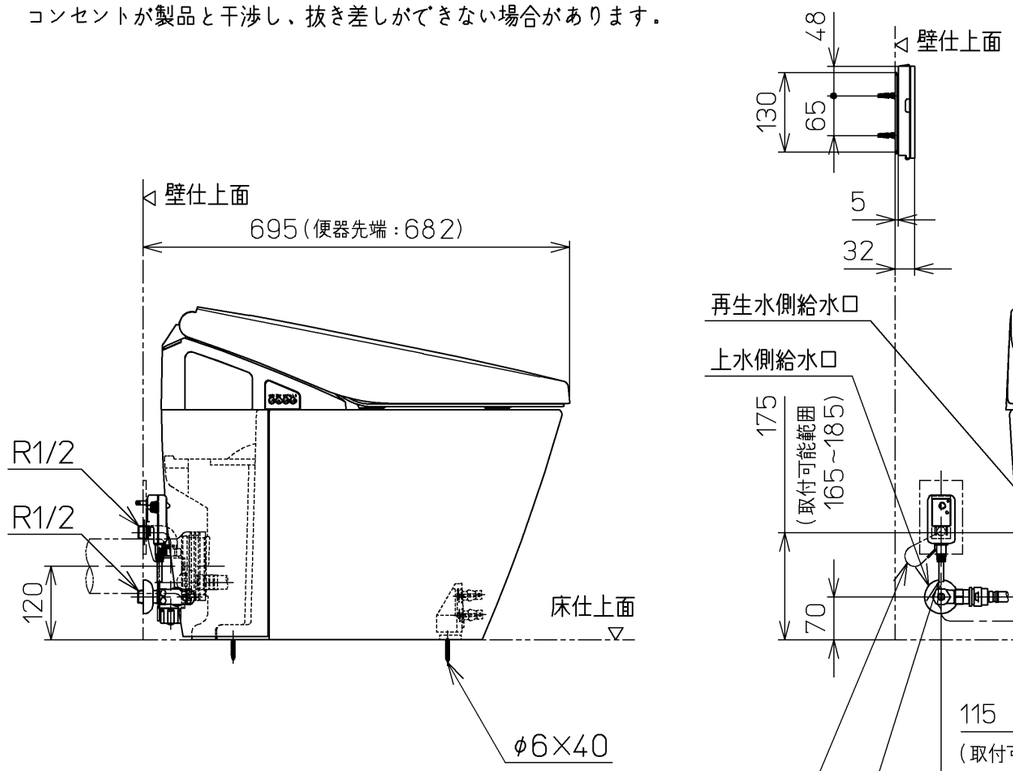

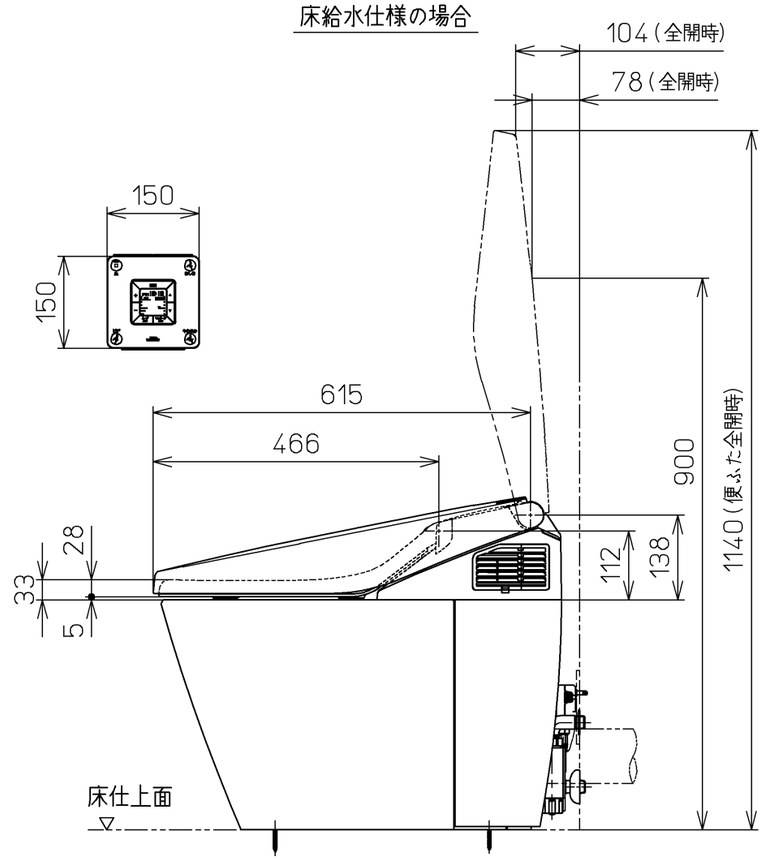

TOTO		単位 mm	名称 ウォシュレット一体形便器
製図 深川	検図 井松 手崎	日付 06-09-28 / 尺度 1：10	品番 CES9683PT15
備考 ネオレストA1(水道直結式) 一般地・流動兼用，P排水		機能部：TCF9683V15 / 陶器部：CS966BP T1	図番 CES9683PT15_A0102
A3			ページNo. 1-1 （改）